KLEPPE
HARDANGER NORGE
www.kleppebord.com

Monteringsanvisning
Circle

La bordplaten ligge i lokket under montering for å unngå riper i platen!

Dette trenger du:

Dette følger med i skrueposen:

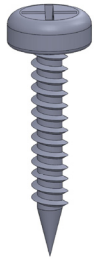

Skruer 4 x 16
28 stk.

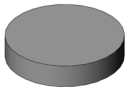

Filtknotter
4 stk.

1.

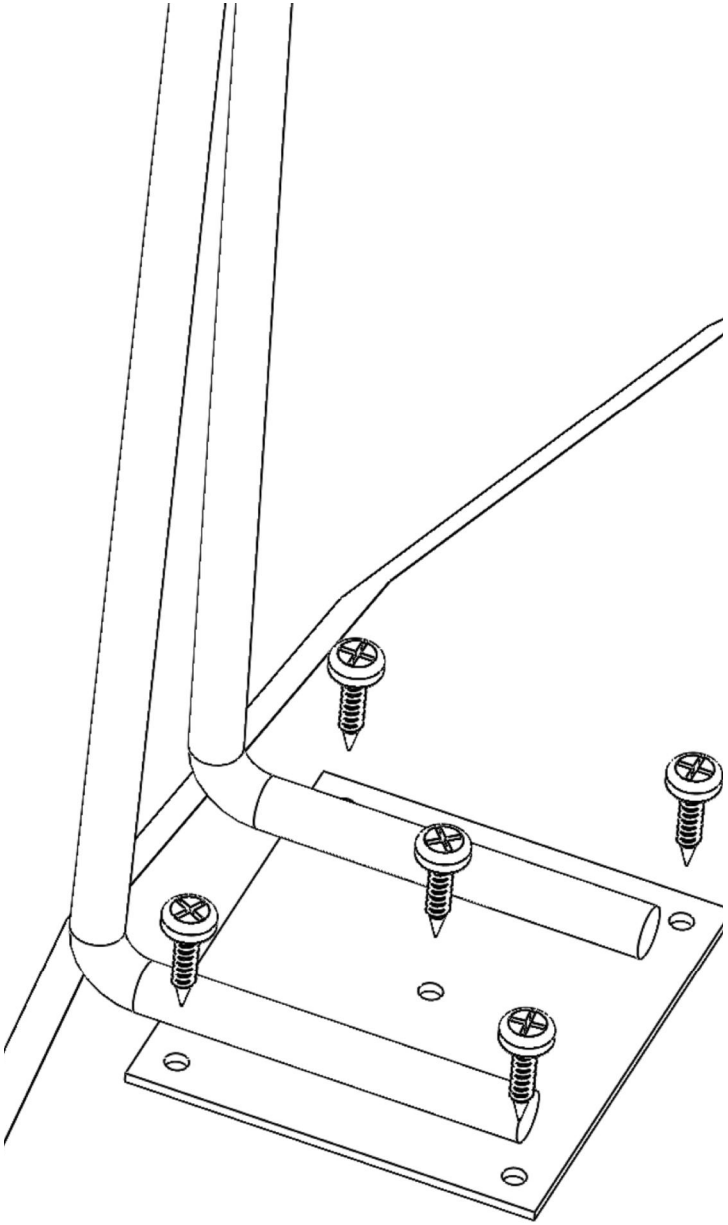

5 x
Skruer 4 x 16mm

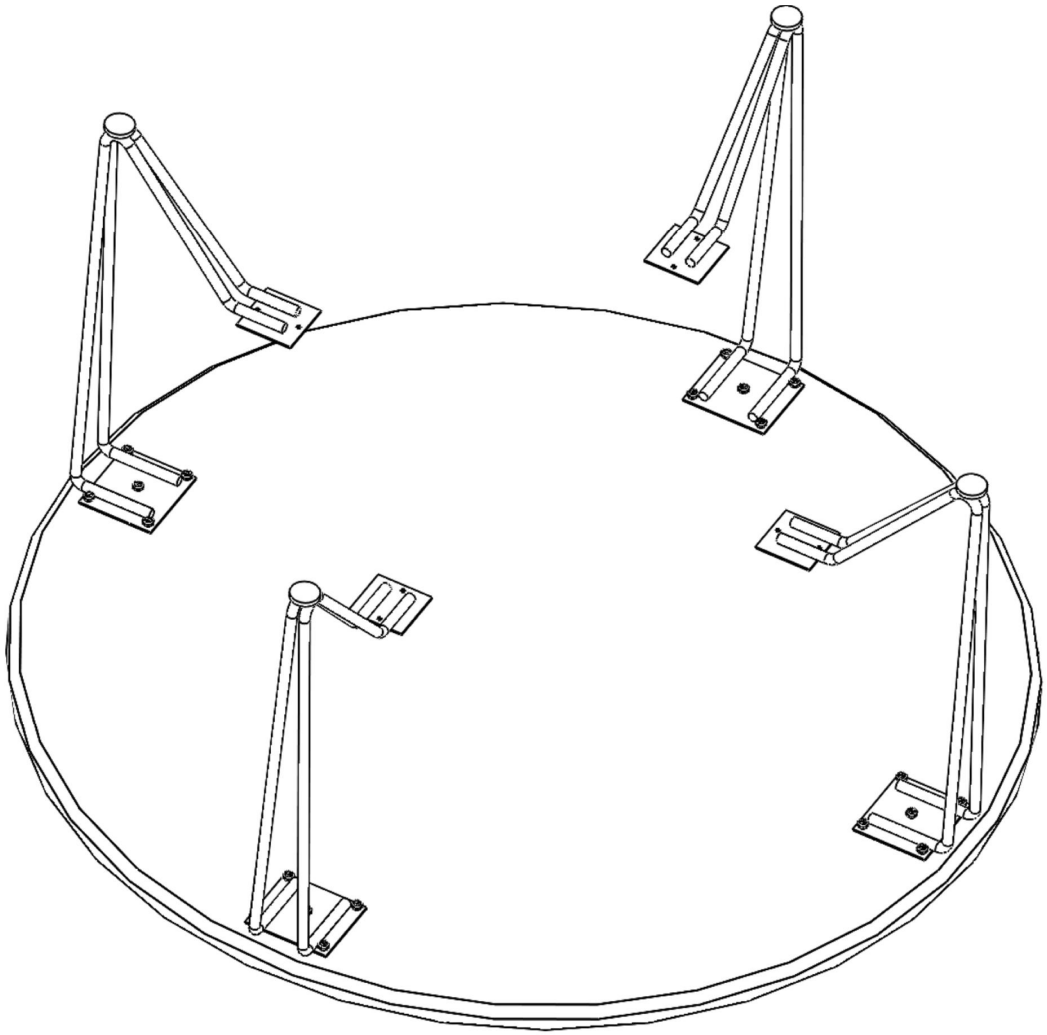

2.

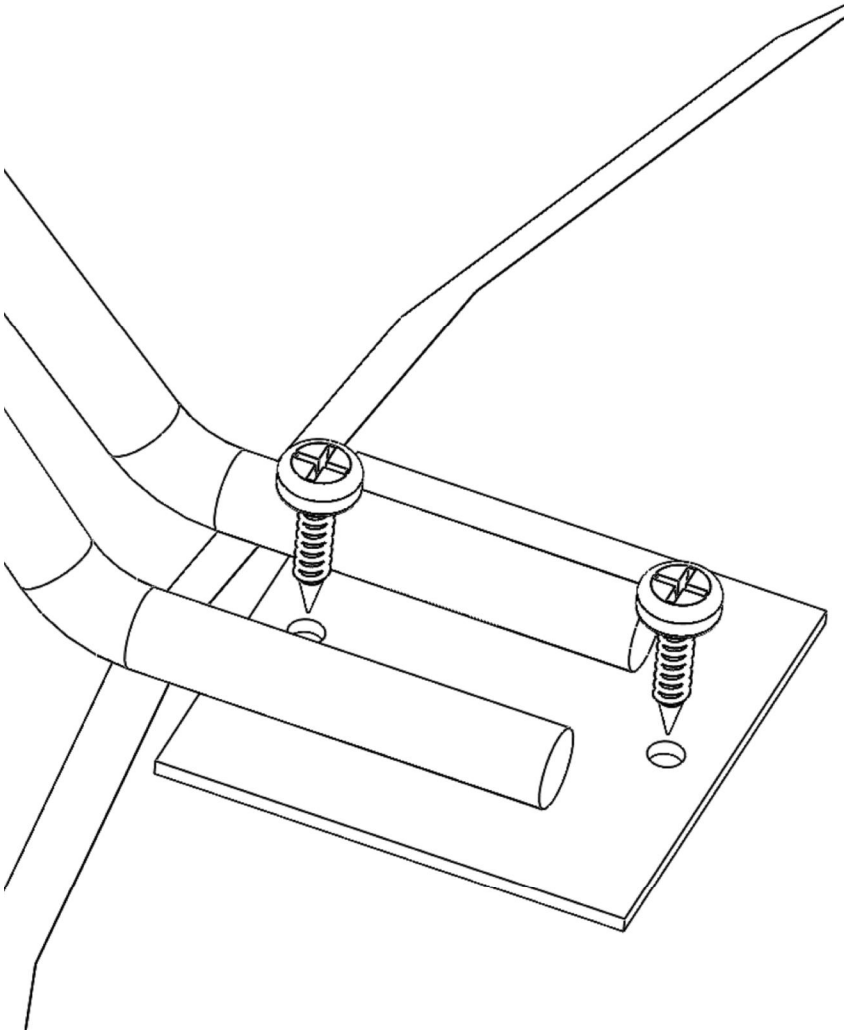

2 x
Skruer 4 x 16mm

4 x
Filtknott

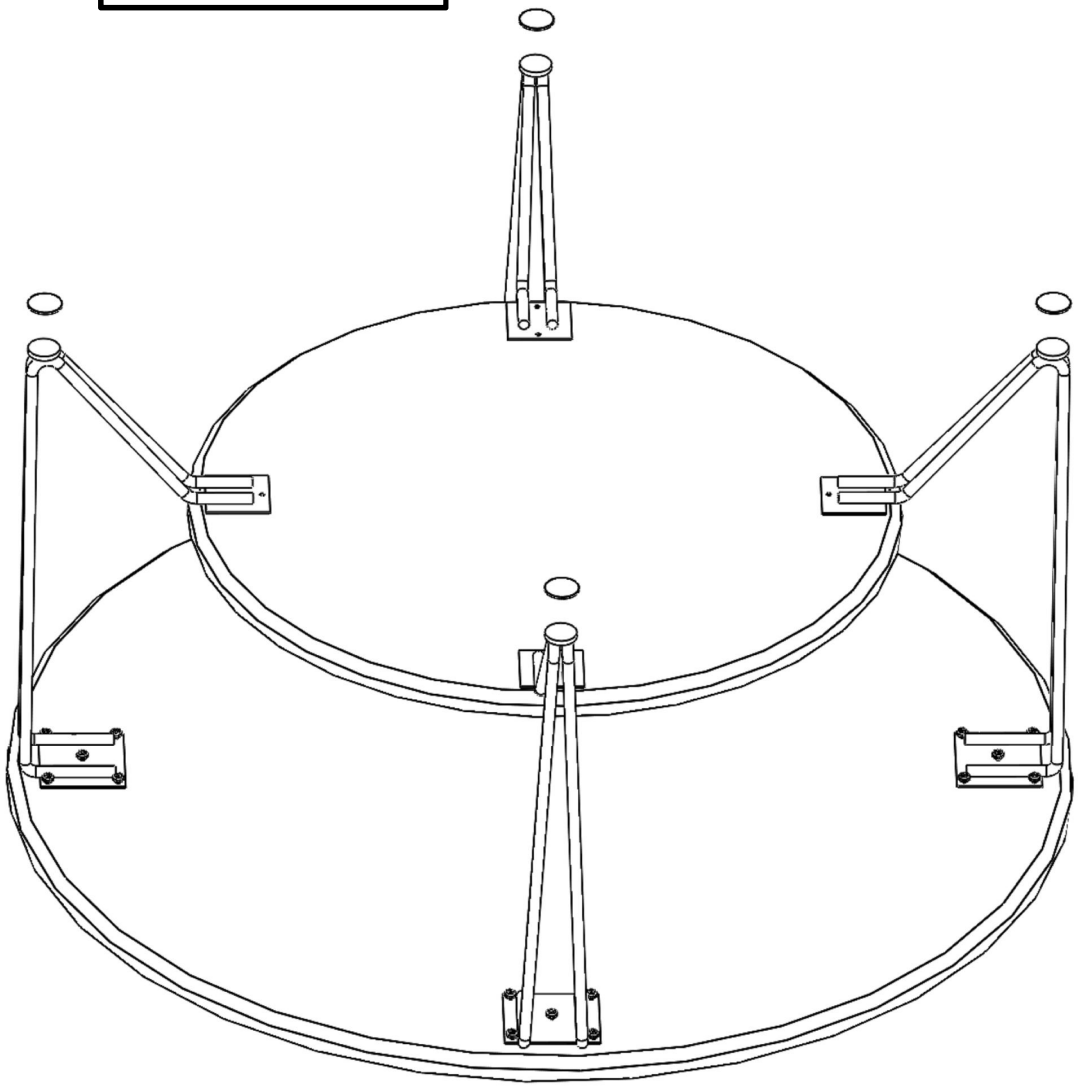

Overflate og vedlikehold

Ditt nye Kleppebord er ferdig overflatebehandlet.

Til daglig renhold er det tilstrekkelig å tørke over med en fuktig klut.
Microfiberklut skal ikke benyttes.
Væskesøl skal fjernes.
Vær oppmerksom på at riper er vanskelig å fjerne.
Bruk derfor filtknotter under stentøy og andre gjenstander som kan ha skarpe kanter.
Spør din forhandler om bruk av pleiemidler.

Til lykke med ditt nye Kleppebord!

Sjekk for oppdatert informasjon på hjemmesiden vår.

www.kleppebord.com

Kleppe Møbelfabrikk AS

Postboks 163, 5604 Øystese
Telefon 56550100
E-post: firmapost@kleppebord.com
www.kleppebord.com